Modèle DOY O

Combiné douche / laveur d'yeux sur colonne (sans pédale)

Douche :
Pomme de douche en ABS vert antichoc traité anti-UV - Ø 250 mm. Vanne à boisseau sphérique en laiton chromé type "maintien à l'ouverture", commandée par tringle rigide à poignée triangulaire

Laveur d'yeux :
Vasque en ABS vert antichoc traité anti-UV et têtes d'aspersion avec capsules de protection escamotables automatiquement, filtre à tamis et régulateurs de pression intégrés.Vanne à boisseau sphérique en laiton chromé type "maintien à l'ouverture", commandée par palette à main.

- *Tuyauterie en acier galvanisé revêtu d'une poudre époxy polyester anti-corrosion de couleur verte selon normes NFX08003 et ISO 3864*
- *Fixation : par bride au sol Ø 230 mm*
- *Alimentation : Ø 1" 1/4 (33x42)*
- *Evacuation du LY : Ø 1" 1/4 (33x42)*
- *Pression d'alimentation : minimum 2 bars, 3 bars recommandés*
- *Matériel fourni avec panneau de signalisation normalisé AFNOR - NFX08003*

Les informations et photographies contenues dans ce catalogue ne sont pas contractuelles, elles peuvent être soumises à modifications selon l'évolution des produits - 06/2010

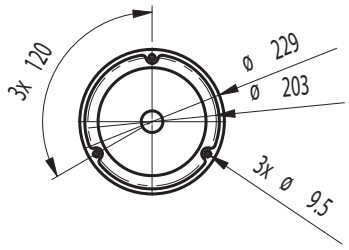

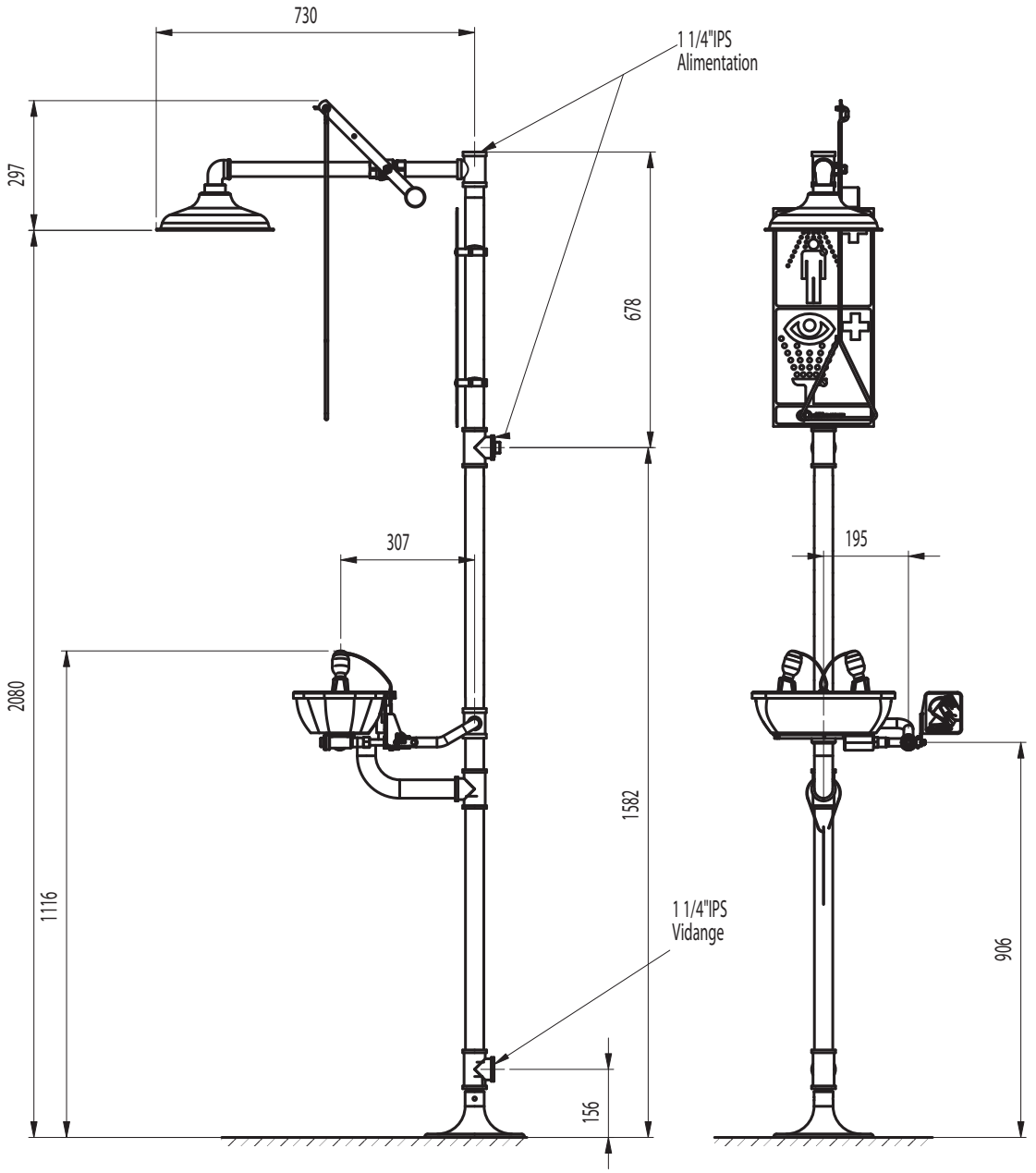

Matériel fabriqué sous ISO 9001 et répondant aux normes:

- AFNOR NFX08003 (couleur)
- NF EN 15154 - 1 et 2
- ANSI-Z358-1.2004
- OSHA
- UL
- DIN 12999
- UNI-9608-4.1990
- ISO 3864

Ces dimensions peuvent varier de +/- 1/2" (12,7mm)

DATE
Juin 2010
Format
A4

ITEM	DESCRIPTION	
1	SP829	Pomme de douche
2	SP260	Vanne d'alimentation
3	SP200	Tringle de commande
4	SP178	Panneau NFX08003
6	SP75	Bride de fixation
7	SP9095	Capsules de protection
8	SP11FC	Tête d'aspersion
9	10053003	Vasque ABS
10	SP225	Vanne d'alimentation
11	SP509	Filtre à tamis
12	SP170	Fiche d'entretien

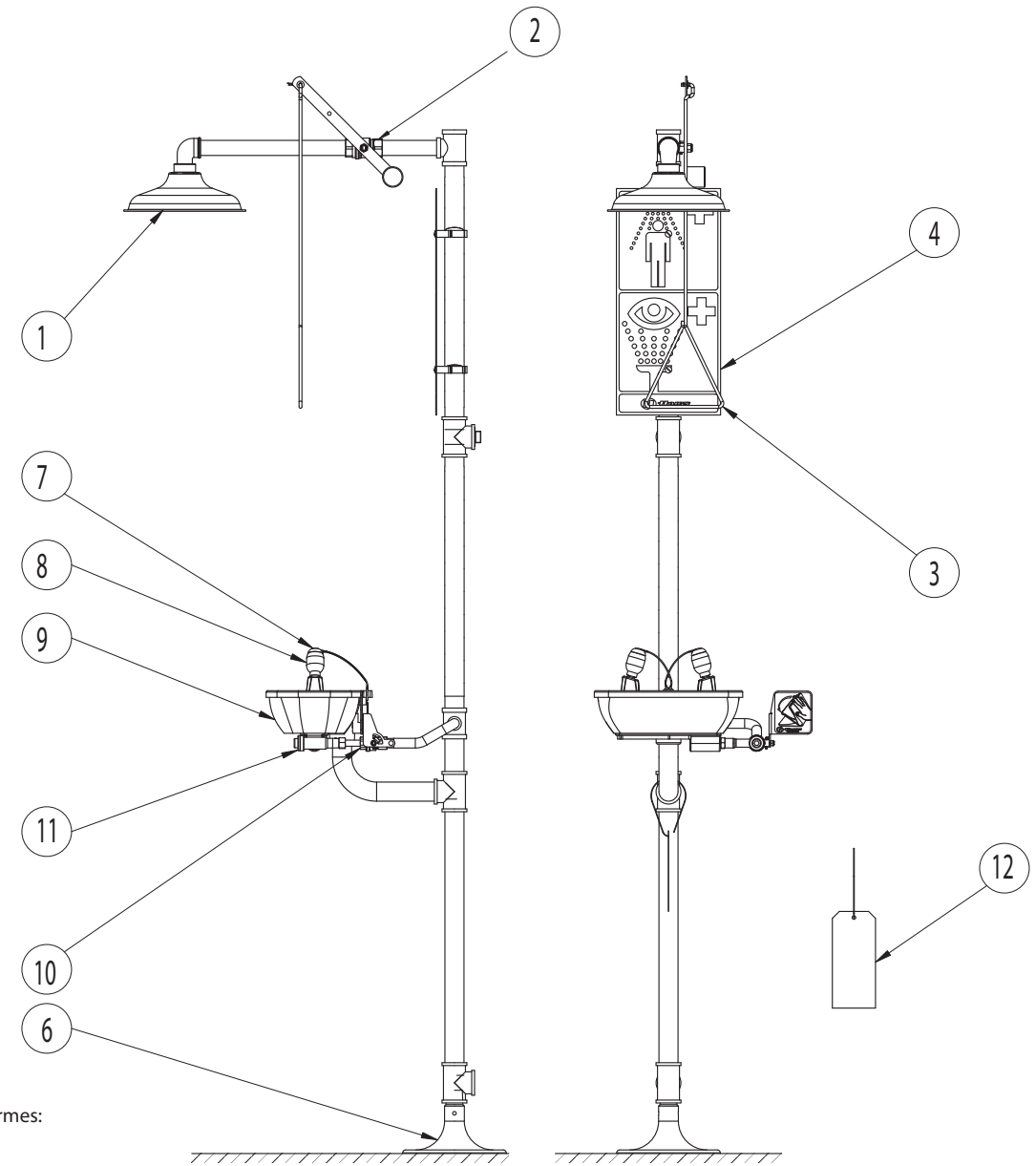

Matériel fabriqué sous ISO 9001 et répondant aux normes:

- AFNOR NFX08003 (couleur)
- NF EN 15154 - 1 et 2
- ANSI-Z358-1.2004
- OSHA
- UL
- DIN 12999
- UNI-9608-4.1990
- ISO 3864

DATE
Juin 2010
Format
A4

1

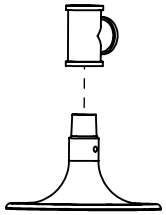

2

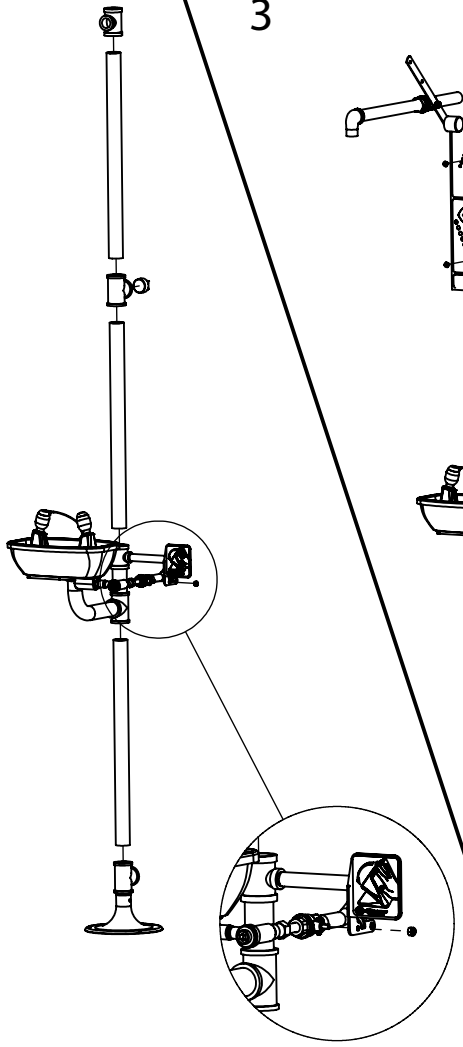

3

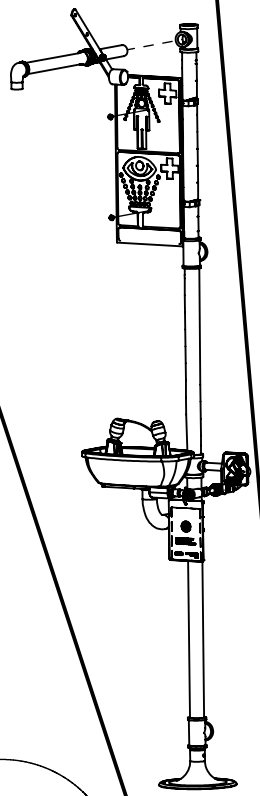

4

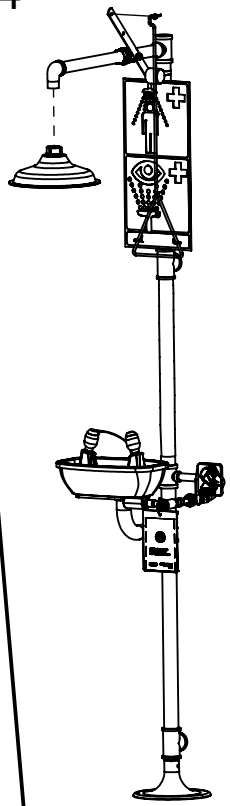

5

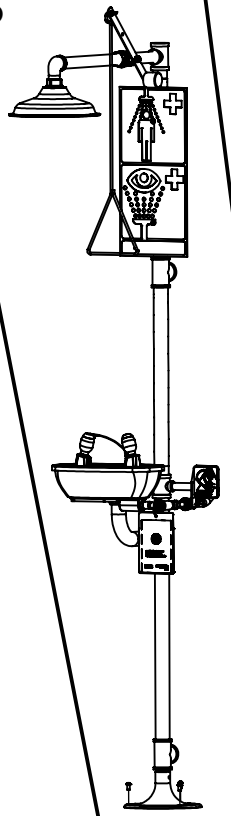

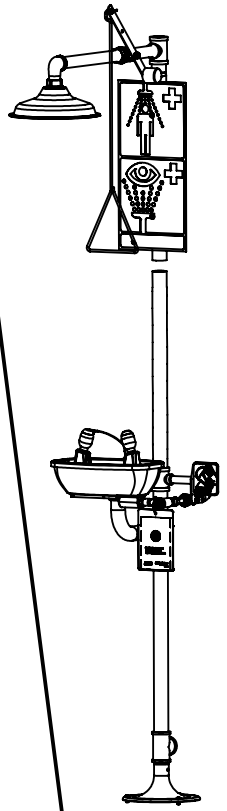

DATE
Juin 2010
Format
A4

1 x 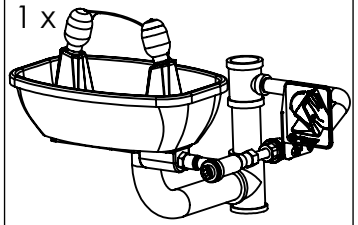	1 x 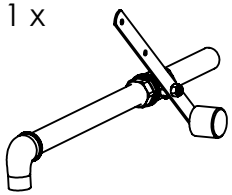	1 x 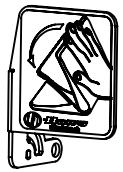	1 x	1 x	1 x 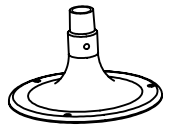	1 x
3 x 1 1/4" x 610 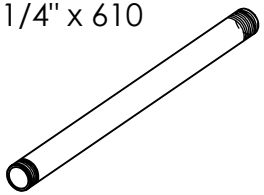	1 x 1 1/4 x 1 x 11/4 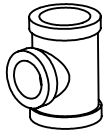	2 x 1 1/4	1 x	1 x	1 x	

DATE
Juin 2010
Format
A4